HYGRASGARD® KFTF-35
HYGRASGARD® AFTF-35

Sonde d'humidité et de température (y compris bride de montage) résistante à la condensation pour montage en gaine ou en saillie pour « haute humidité », étalonnable, avec sortie active, série Thor II

ompris bride de montage)
ge en gaine ou en saillie
c sortie active, série Thor II

Les sondes d'humidité de la série KFTF-35 et AFTF-35 (système de mesure d'humidité chauffé) servent à la mesure de l'humidité relative (spécialement pour les applications haute humidité) et de la température de l'air ambiant et elles convertissent ces valeurs mesurées dans des signaux normalisés de 0-10 V. Les sondes d'humidité doivent être utilisées dans un environnement non pollué. Le capteur (l'élément sensible) est chauffé par un « chauffage » à une température se situant à environ 2 K au-dessus de la température ambiante, évitant ainsi le dépôt de rosée sur l'élément sensible également dans la zone d'humidité supérieure (applications haute humidité). Les sondes sont conçues pour un montage mural ou en gaine.

KFTF-35

CARACTÉRISTIQUES TECHNIQUES :

Tension d'alimentation : ..... 24 V ca cc
Consommation de courant : ..... 100 mA maxi en mode chauffage
Consommation électrique : ..... < 3 VA 24 V cc; en mode chauffage
Capteurs : ..... capteur d'humidité numérique avec capteur de température intégré, résistant à la condensation, petit hystérésis, haute stabilité long terme ± 1 % an
Protection de capteur : ..... **Filtre en métal fritté**, remplaçable

HUMIDITÉ :
Plage de mesure humidité : ..... 0 ... 100 % h.r.
Plage de service humidité : ..... 10 ... 99 % h.r. (sonde), 10 ... 95 % h.r. (boîtier)
Incertitude de mesure humidité : ..... ± 2 % h.r. (40...60 %) à + 20 °C, sinon ± 3 % h.r.
Sortie humidité : ..... 0-10 V

TEMPERATURE :
Plage de mesure température : ...0 ....+ 50 °C (-20 ...+ 80°C en option)
Plage de service température : ...0 ....+ 50 °C
Incertitude de mesure température : ..... ± 0,5 K à + 20 °C
Sortie température : ..... 0-10 V

Température ambiante : ..... stockage -25 ...+ 60 °C, fonctionnement -5 ...+ 55 °C
Raccordement électrique : ..... 3 ou 4 fils (voir schéma de raccordement), 0,14 - 1,5 mm², par bornes à vis sur carte
Boîtier : ..... matière plastique, polyamide, renforcé à 30 % de billes de verre, **avec vis de fermeture rapide** (association fente fente en croix), couleur blanc pur (similaire à RAL 9010)
Dimensions du boîtier : ..... 108 x 70 x 73,5 mm (Thor II)
Presse-étoupe : ..... M 16 x 1,5 ; avec décharge de traction, remplaçable, diamètre intérieur max. 10,4 mm
Tube de protection : ..... **en métal**, Ø 16 mm,
KFTF-35 : Ln = 210 mm
AFTF-35 : Ln = 55 mm
Raccordement process : ..... KFTF-35 : avec bride (comprise dans la livraison) en matière plastique (option en acier zingué)
AFTF-35 : par vis
Classe de protection : ..... III (selon EN 60 730)
Indice de protection : ..... IP 65 (selon EN 60 529)
Normes : ..... conformité CE, compatibilité électromagnétique selon EN 61 326 + A1 + A2, Directive « CEM » 2004 108 CE
En option : ..... **écran avec rétro-éclairage,** affichage monoligne, découpe env. 36 x 15 mm (l x h), pour afficher la température effective et l'humidité effective

AFTF-35

Schéma de raccordement **KFTF-35-U AFTF-35-U**

1 GND
2 UB+ supply voltage 24V AC/DC
3 Not used (optional dew point)
4 Rel. humidity r.H. 0-10V
5 Temperature in °C 0-10V
6 GND

S+S REGELTECHNIK

Plan coté **KFTF-35**

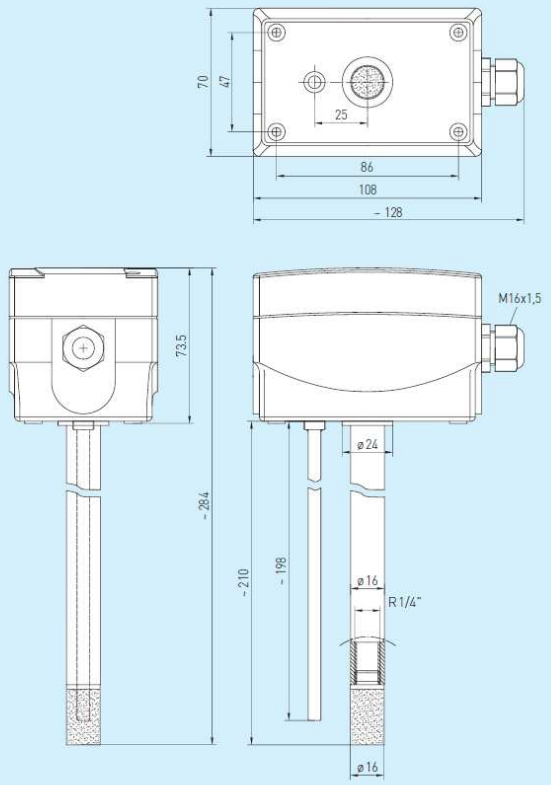

Plan coté **MF-16-K**

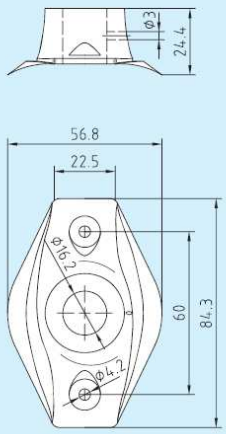

MF-16-K
bride de montage
en matière plastique

Plan coté **AFTF-35**

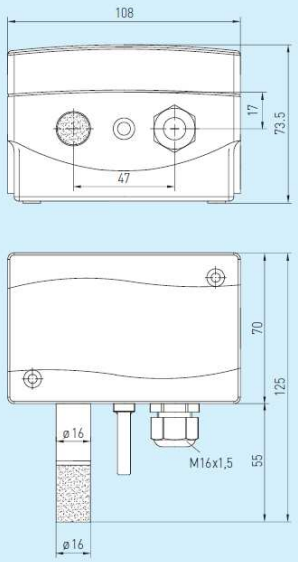

AFTF-35
avec écran

HYGRASGARD® **KFTF-35,** y compris bride de montage et **AFTF-35**

Désignation / **WG1**	**plage de mesure** humidité relative	température	**sortie** humidité relative	température
KFTF-35 U	0 ...100 % h.r.	0 ...+ 50 °C	0 -10 V	0 -10 V
AFTF-35 U	0 ...100 % h.r.	0 ...+ 50 °C	0 -10 V	0 -10 V
AFTF-35 U-Display	écran monoligne à affichage alternant			
En option :	température de rosée	0 ...+ 50 °C		