Convertisseur de pression, y compris connecteur DIN, avec sortie active

Le convertisseur de pression **PREM**ASGARD® **SHD** mesure les pressions relatives dans la plage de pression en bar. Il convertit la grandeur de mesure en un signal normalisé de 0 -10 V ou de 4...20 mA. Raccordement process : G ½". Il est conçu pour la mesure de pressions en milieux gazeux et liquides. Ce transmetteur de pression est utilisé pour les applications hydrauliques et pneumatiques, les systèmes de conduite de processus industriels, la construction mécanique. La cellule de mesure de pression est soudée sans joint sur le capteur de pression.

SHD

CARACTÉRISTIQUES TECHNIQUES

Tension d'alimentation :	24 V ca / cc pour sortie 0 -10 V 7 - 33 V cc pour sortie 4 ... 20 mA
Plages de mesure :	voir tableau (d'autres plages de mesure sur demande)
Sortie :	0 -10 V, 3 fils, (charge > 10 kOhm) ou 4 ... 20 mA, 2 fils, (charge < (UB (V) -7 V) / 0,02 A ; R_L dépend de la charge
Raccordement électrique :	0,25 - 1,5 mm², via connecteur DIN EN 175301-803-A (comprise dans la livraison)
Prise de pression :	G ½" étanchéité à l'arrière et manomètre (combiné) avec joint profilé FPM spécial ou au choix, G ¼" DIN 3852
Type de pression :	relative
Principe de mesure :	**cellule de mesure en acier**
Température du milieu :	– 40 ... +135 °C
Montage :	directement sur la conduite sous pression
Boîtier :	acier inox **V2A** (1.4305)
Tête de raccordement :	matière plastique, env. 98 x 50 x 34 mm
Parties en contact avec le milieu :	acier inox **V2A** (1.4305)
Temps de réponse :	2 ms (temps caractéristique 1 ms)
Ligne caractéristique :	± 0,3 %
Surcharge :	< 6 bars : 5 x pleine échelle > 6 bars : 3 x pleine échelle (max. 1500 bars)
Pression d'éclatement :	< 6 bars : 10 x pleine échelle > 6 bars : 6 x pleine échelle (max. 2500 bars)
Classe de protection :	III (selon EN 60 730)
Type de protection :	**IP 65** (selon EN 60 529)
Normes :	conformité CE, compatibilité électromagnétique selon EN 61 326, Directive « CEM » 2014 / 30 / EU
Certificats :	Homologation pour l'eau potable selon NSF/ANSI 61/372, certification UL selon ANSI/UL 61010-1
En option :	**Module d'écran,** en plastique, matière polyamide couleur noir, hauteur supplémentaire : env. 73 mm, enfichable, **étalonné et configuré en usine,** pour l'affichage de la pression différentielle (en bar, autres unités sur demande)

Plan coté **SHD**

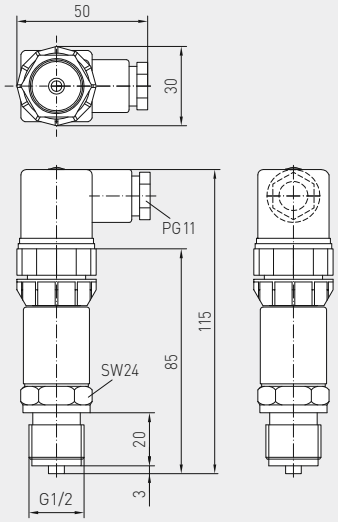

Schéma de raccordement **SHD-U**

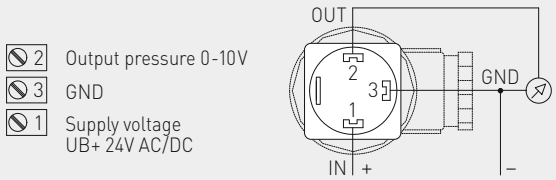

Schéma de raccordement **SHD-I**

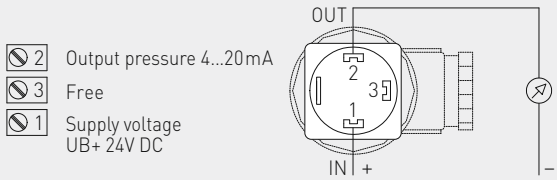

PREMASGARD® SHD Convertisseur de pression, *Premium*

Type / WG01	plage de mesure	référence
SHD-U		**variante U**
SHD-U 1	0...1 bar	1301-2111-0520-220
SHD-U 2,5	0...2,5 bar	1301-2111-0530-220
SHD-U 6	0...6 bar	1301-2111-0550-220
SHD-U 10	0...10 bar	1301-2111-0560-220
SHD-U 16	0...16 bar	1301-2111-0570-220
SHD-U 25	0...25 bar	1301-2111-0580-220
SHD-U 40	0...40 bar	1301-2111-0590-220

Type / WG01	plage de mesure	référence
SHD-I		**variante I**
SHD-I 1	0...1 bar	1301-2112-0520-120
SHD-I 2,5	0...2,5 bar	1301-2112-0530-120
SHD-I 6	0...6 bar	1301-2112-0550-120
SHD-I 10	0...10 bar	1301-2112-0560-120
SHD-I 16	0...16 bar	1301-2112-0570-120
SHD-I 25	0...25 bar	1301-2112-0580-120
SHD-I 40	0...40 bar	1301-2112-0590-120