S+S REGELTECHNIK

Contrôleur de débit, mécanique, à palette, avec sortie tout ou rien

Contrôleur de débit mécanique à palette **RHE**ASREG® **SW** avec sortie de commutation, dans un boîtier plastique résistant aux chocs, avec palette en acier inoxydable, pour la surveillance du débit de fluides liquides et gazeux non agressifs dans des conduites, des systèmes hydrauliques de diamètres de ¾'' à 8'' en passant par ½''.

Le capteur de débit est utilisé comme contrôleur de débit ou protection contre le manque d'eau, par ex. pour les pompes dans les circuits de lubrification et de refroidissement, les machines frigorifiques, les évaporateurs, les compresseurs et les échangeurs de chaleur, en laiton ou en acier.

SW

SW-3E
SW-4E
y compris pièce T ajoutée selon DIN 2950

CARACTÉRISTIQUES TECHNIQUES

Pouvoir de coupure :	15 (8) A; 24...250 V ca, à 24 V ca 150 mA min.
Contact :	microrupteur étanche à la poussière avec contact inverseur libre de potentiel
Boîtier :	plastique, stabilisé contre UV, matière polyamide, renforcé à 30 % de billes de verre, couleur blanc signalisation (similaire à RAL 9016)
Dimensions du boîtier :	108 x 70 x 73,5 mm (Thor 2)
Corps de base :	acier zingué
Corps à visser :	laiton ou acier inox (voir tableau)
Palette :	acier inox **V4A** (1.4401)
Raccordement de câble :	**Presse-étoupe en** plastique (M 20 x 1,5 ; avec décharge de traction, remplaçable, diamètre intérieur 8 - 13 mm) **ou connecteur M12** selon DIN EN 61076-2-101 (en option et sur demande)
Température du boîtier :	–40...+85 °C
Température du milieu maxi :	+120 °C
Raccordement électrique :	0,14 - 1,5 mm², par bornes à vis
Classe de protection :	I (selon EN 60 730)
Type de protection :	IP 65 (selon EN 60 529)
Normes :	conformité CE, Directive « CEM » 2014 / 30 / EU, Directive basse tension 2014 / 35 / EU
FONCTIONNEMENT	
Contrôleur :	les contacts COM - NO (rouge-jaune) s'ouvrent lorsque la valeur du débit diminue au-dessous de la valeur réglée. Les contacts COM - NC (rouge - bleu) se ferment en même temps et peuvent être utilisés comme contact d'indication. L'appareil est réglé en usine sur la valeur de déclenchement minimum. Il est possible d'augmenter cette valeur en tournant la vis de réglage vers la droite.
Montage :	montage vertical dans une conduite horizontale, pièce en T du type Rx'' suivant DIN 2950. Distance des sources de turbulence : au minimum 5 fois le diamètre du tube en amont et en aval de la palette.

Tableau de valeurs de seuil

tube Ø DN (en pouces)	**réglage en usine arrêt / marche** (en m³/h)	**réglage maxi arrêt / marche** (en m³/h)
SW-1 / SW-2		
1"	0,6 / 1,0	2,0 / 2,1
1 ¼"	0,8 / 1,3	2,8 / 3,0
1 ½"	1,1 / 1,7	3,7 / 4,0
2"	2,2 / 3,1	5,7 / 6,1
2 ½"	2,7 / 4,0	6,5 / 7,0
3"	4,3 / 6,2	10,7 / 11,4
4"	11,4 / 14,7	27,7 / 29,0
4" Z	6,1 / 8,0	17,3 / 18,4
5"	22,9 / 28,4	53,3 / 55,6
5" Z	9,3 / 12,9	25,2 / 26,8
6"	35,9 / 43,1	81,7 / 85,1
6" Z	12,3 / 16,8	30,6 / 32,7
8"	72,6 / 85,1	165,7 / 172,5
8" Z	38,6 / 46,5	90,8 / 94,2
SW-3 / SW-4		
½"	0,174 / 0,48	0,846 / 0,948
¾"	0,138 / 0,408	0,768 / 0,858

Schéma de raccordement **SW**

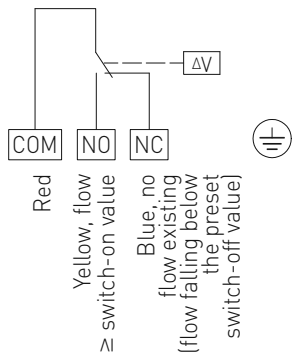

Plan coté

SW
PSW-09

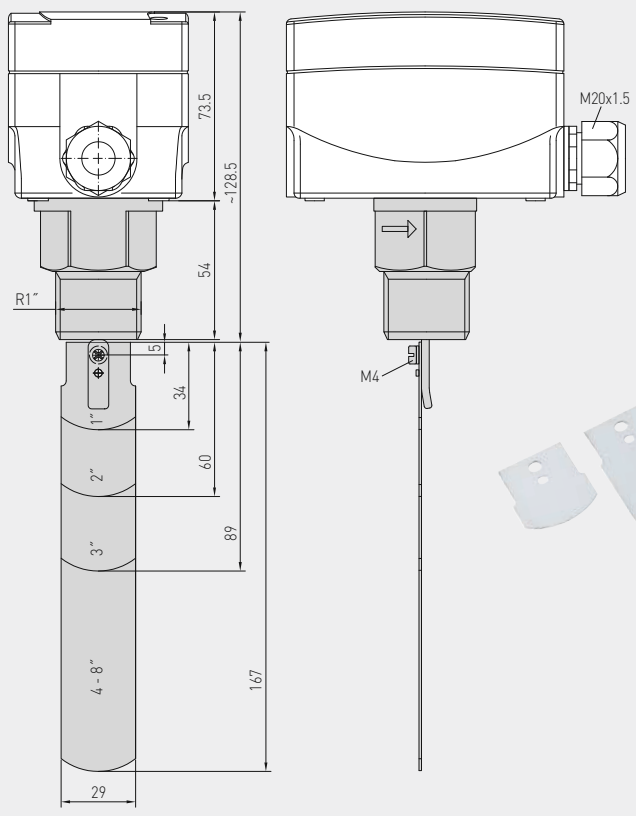

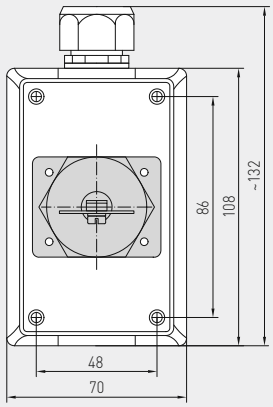

connecteur M12
(en option et sur demande)

SW

PSW-09
jeu palette en acier inox
(pièce de rechange)

Diamètres des tubes avec combinaisons de palettes

tube Ø DN (en pouces)	(en mm)	combinaison de palette PSW-09
½"	15 mm	**1**
¾"	20 mm	**1**
1"	25 mm	**1**
1 ¼"	32 mm	**1**
1 ½"	40 mm	**1**
2"	50 mm	**1, 2**
2 ½"	65 mm	**1, 2**
3"	80 mm	**1, 2, 3**
4" Z	100 mm	**1, 2, 3** plus **4** (raccourcir à 92 mm)
5" Z	125 mm	**1, 2, 3** plus **4** (raccourcir à 117 mm)
6" Z	150 mm	**1, 2, 3** plus **4** (raccourcir à 143 mm)
7 - 8" Z	200 mm	**1, 2, 3** plus **4** (non raccourci)

RHEASREG® SW Contrôleur de débit, mécanique, à palette

Type / WG01	tube Ø DN	pression du fluide PN maxi	milieu	(pièces en contact en)	y compris pièce T ajoutée selon DIN 2950	référence
SW						
SW-1E	1" - 8"	**11 bar**	**normal**	(laiton)	–	1702-3011-0000-000
SW-2E	1" - 8"	**30 bar**	**agressif**	(acier inox **V4A**)	–	1702-3012-0101-000
SW-3E	½"	**11 bar**	**normal**	(laiton)	⊥⊥	1702-3013-0031-000
SW-4E	¾"	**11 bar**	**normal**	(laiton)	⊥⊥	1702-3014-0041-000
En option :	Raccordement de câble avec **connecteur M12** selon DIN EN 61076-2-101					sur demande
Pièce de rechange						
PSW-09	jeu **palette en acier inox** 1 - 8" (4 pièces)					7700-0010-1000-000
Remarque :	**Z** = utiliser la quatrième palette qui est la plus longue (comprise dans la livraison) en supplément des autres trois palettes qui ont déjà été montées en usine (**1, 2, 3** plus **4**) !					