RI-NP-MV-4xNi1000TK5000_4-20mA

Convertisseur Ni1000TK5000 en 4 à 20 mA, 4 voies (4 entrées, 4 sorties)

DESCRIPTIF

Le module convertit la température (Ni1000TK5000) en un signal 4-20mA.

Pour le raccord 2 fils, connecter l'élément sensible entre « IN1 » et « IN2 » et faire un pont entre « IN2 » et « IN3 ».

Choisir la plage de température ainsi que le type de sonde de température en entrée avant d'alimenter le convertisseur.

Les LED montrent les statuts du convertisseur.

CARACTERISTIQUES TECHNIQUES

Alimentation : 10-36 V DC

Entrée : 4x Ni1000TK5000

Sortie : 4x 4-20 mA

Précision : 0.2%

Dimensions : 48 x 72 x 94mm

Température d'utilisation : -10…+60°C

Température de stockage : -30…+80°C

Sélection de la plage de température et de l'élément sensible par switch (voir au dos du convertisseur) :

0	PT100	-50…+50°C
1	PT100	0…+100°C
2	PT100	0…+250°C
3	PT1000	-50…+50°C
4	PT1000	0…+100°C
5	PT1000	0…+250°C
6	Ni1000	-50…+50°C
7	Ni1000	0…+100°C
8	Ni1000	0…+250°C
9	Ni1000TK5000	-50…+50°C
A	Ni1000TK5000	0…+100°C
B	Ni1000TK5000	0…+250°C

SES AUTOMATION
4, Rue Faraday
Technopôle Forbach Sud
57460 BEHREN LES FORBACH
Tel : 03.87.88.78.85 - Fax : 03 87 88 78 86
Mail : contact@ses-automation.fr

Statut des LED :

1x long flash + x court flash = défaut

1x flash = pas d'élément sensible connecté

2x flash = programmation défaillante

3x flash = mauvais raccordement

4x flash = mauvaise plage de l'élément sensible

5x flash = élément sensible en dehors de la plage

Exemple de raccordement 2 fils pour la voie n°1, bornier 1 (OUT 1) :

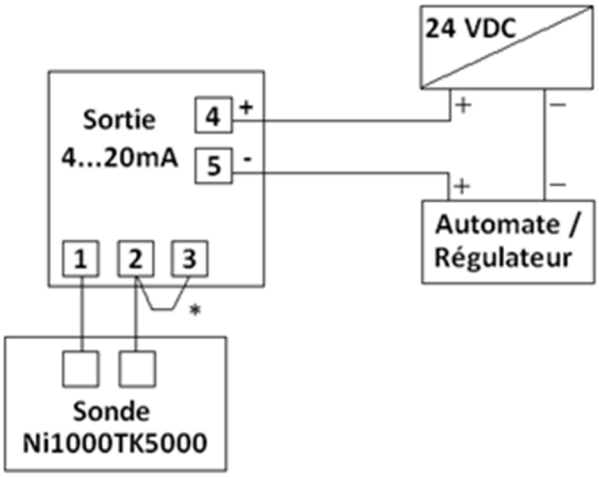

SCHEMA DE RACCORDEMENT

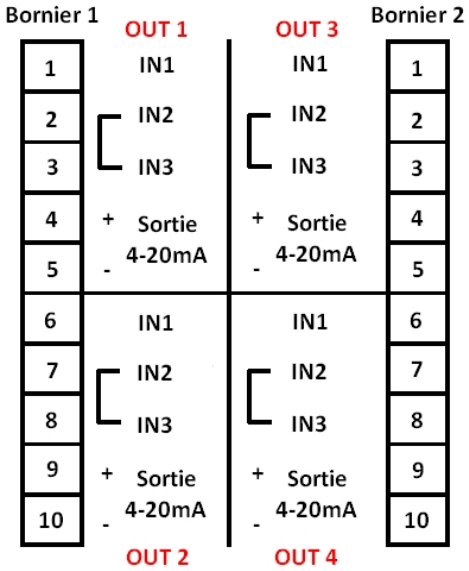

*** IMPORTANT : Faire un pont entre IN2 et IN3 pour un raccordement 2 fils**